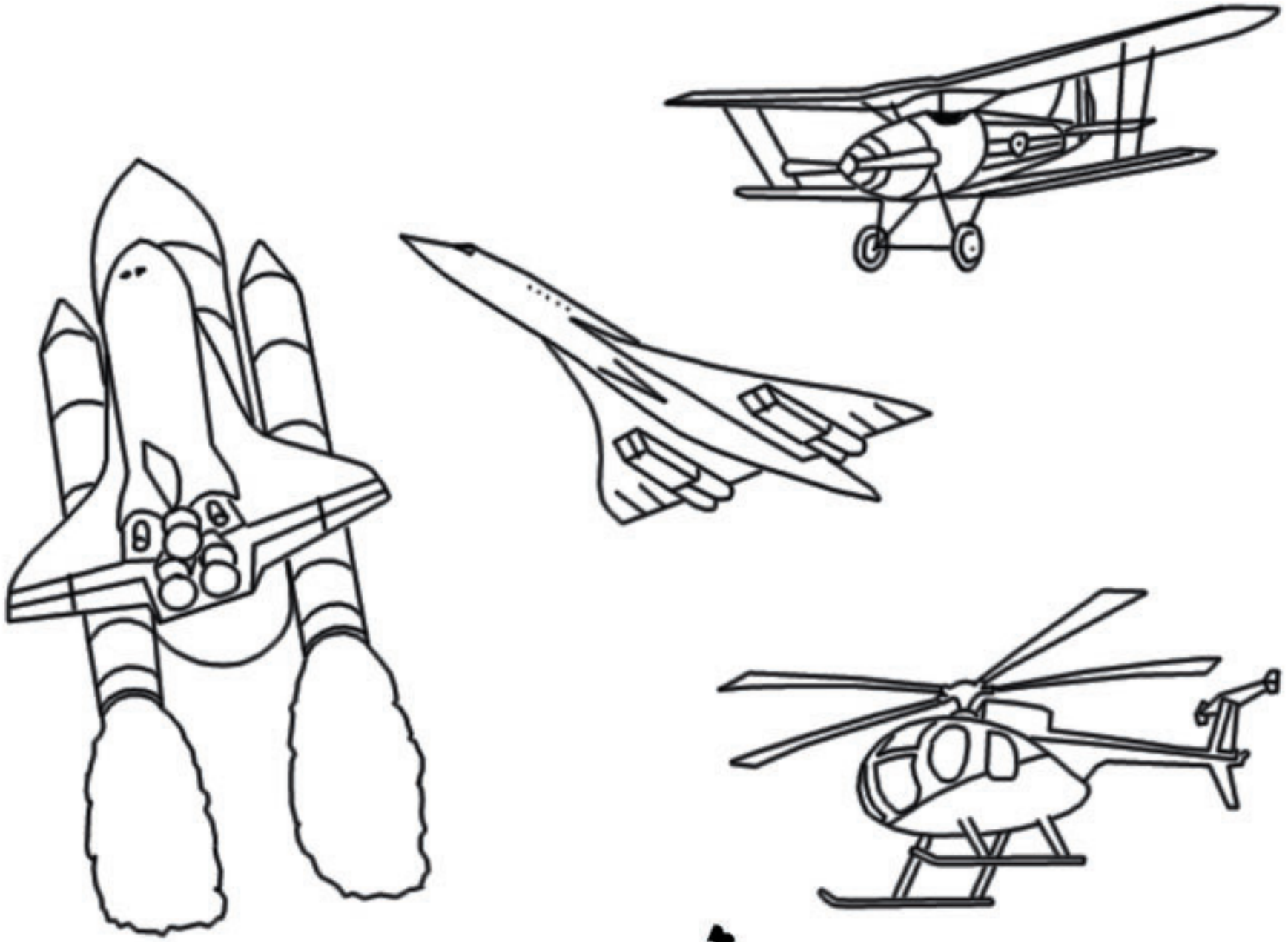

FastTrackKids